JUPITER-9000K/6000K/3000K-H1
Інтелектуальна трансформаторна станція

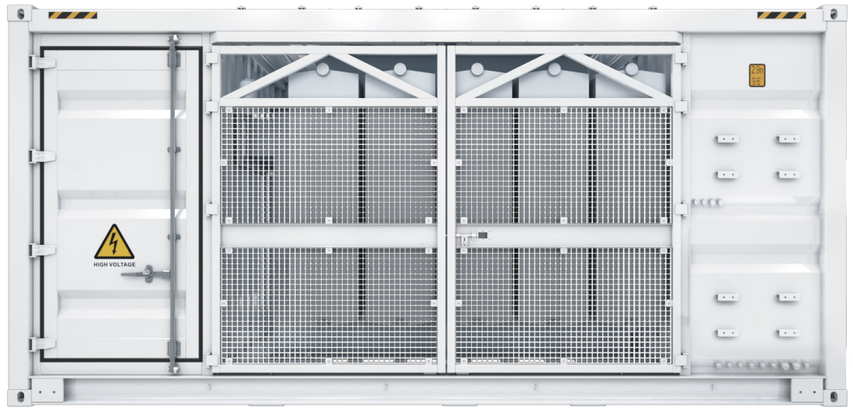

Простий

Заводська збірка й випробування,
без внутрішнього монтажу кабелів на об'єкті
Компактний контейнер 20’ HC, зручне транспортування

Ефективний

Високоефективний трансформатор для вищого виробітку
Менше власне споживання для вищого виробітку

Розумний

Контроль трансформатора, панелі НН
і RMU в реальному часі, точні датчики
електричних параметрів НН
Дистанційне керування АСВ і вимикачем СН

Надійний

Стійкість до суворих умов, оптимальне охолодження
Висока готовність і просте обслуговування
Повні випробування: компоненти, пристрій, рішення

Принципова схема

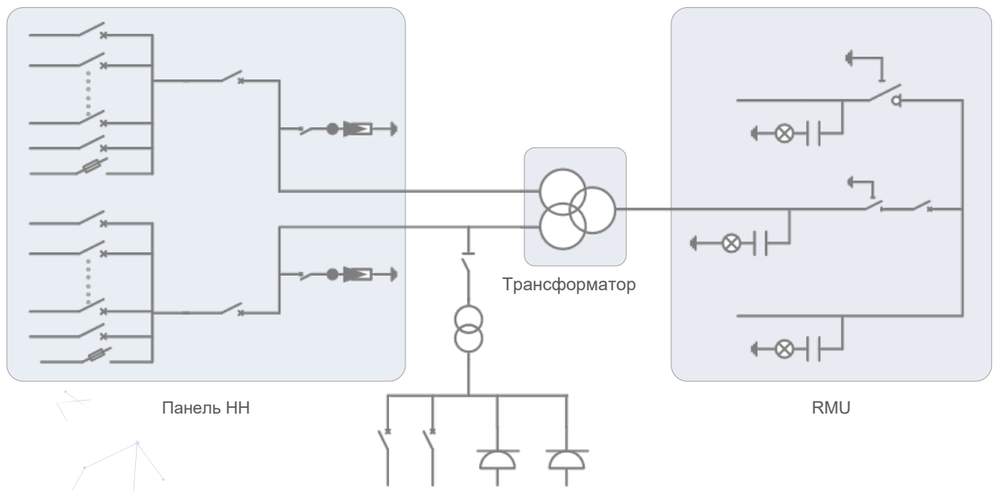

Технічні характеристики

Модель	JUPITER-9000K-H1	JUPITER-6000K-H1	JUPITER-3000K-H1
Вхід			
Сумісні інвертори / PCS	SUN2000-330KTL-H1 / SUN2000-330KTL-H2 / LUNA2000-200KTL-H1		
Макс. вхідна потужність AC НН	30	22	11
Потужність AC	9 000 кВА @40°C[1]	6 600 кВА @40°C[1]	3 300 кВА @40°C 1
Номінальна вхідна напруга	800 В		
Секціонування панелі НН	Форма 2b		
Головні вимикачі НН	ACB (4 000 A, 2 x 1 шт.)	ACB (2 900 A, 2 x 1 шт.)	ACB (2 900 A, 1 x 1 шт.)
Вимикачі НН для інверторів / PCS	MCCB (400 A, 2 x 15 шт.)	MCCB (400 A, 2 x 11 шт.)	MCCB (400 A, 11 шт.)
Вихід			
Номінальна вихідна напруга	10~35 кВ 2		
Частота	50 Гц або 60 Гц		
Тип трансформатора	Масляний, з розширювачем		
Охолодження трансформатора	ONAN		
Відпайки трансформатора	± 2 x 2,5%		
Тип трансформаторного масла	Мінеральне масло (без PCB)		
Група з'єднання обмоток	Dy11-y11	Dy11	
Мін. індекс пікової ефективності	Tier 1 або Tier 2 згідно з EN 50588-1		
Тип RMU	Ізоляція елегазом SF 6		
Блок захисту трансформатора RMU	Блок вакуумного вимикача CH		
Кабельний блок вводу / виводу RMU	Блок прямого кабелю або кабельного вимикача навантаження		
Трансформатор власних потреб (ТВП)	Сухий трансформатор, 5 кВА, однофазний, Ii0		
Вихідна напруга ТВП	230 / 127 В AC		
Захист			
Контроль і захист трансформатора	Рівень, температура, тиск масла й реле Бухгольца		
Ступінь захисту відсіків СН і НН	IP 54		
Внутрішня дугова несправність STS	IAC A 20 кА 1 с		
Релейний захист СН	50/51, 50N/51N		
Захист від перенапруги НН	Тип I+II		
Захист від гризунів	C5-Medium		
Функції			
ДБЖ 2 кВА	Опція 3		
Розрядник СН для трансформатора	Опція 3		
Загальні дані			
Габарити (Ш x В x Г)	6 058 x 2 896 x 2 438 мм (контейнер ISO 20’ HC)		
Маса	< 28 т	< 23 т	< 15 т
Діапазон робочих температур	-25°C ~ 60°C [4]		
Відносна вологість	0% ~ 95% (без конденсації)		
Макс. висота експлуатації	1 000 м 5		
З'єднання АС СН-НН	Заводський монтаж і випробування, без кабелів на об'єкті		
Охолодження відсіків НН і СН	Smart-охолодження без наскрізного обдуву для вищої готовності		
Зв'язок	Modbus TCP, попередньо налаштовано з SmartACU2000D		
Відповідність стандартам			
IEC 62271-202, EN 50588-1, IEC 60076, IEC 62271-200, IEC 61439-1			

1: Детальніше про потужність AC STS див. криву зниження потужності.
2: Номінальна вихідна напруга від 10 кВ до 35 кВ, інші на запит
3: Опції, яких немає в стандартному виробі, оплачуються окремо, інші опції на запит.
4: За температури довкілля ≥55°C замовник має встановити навіс над STS на об'єкті.
5: Щодо більшої висоти експлуатації зверніться до Huawei.