SUN2000-215KTL-H0

Розумний стринговий інвертор

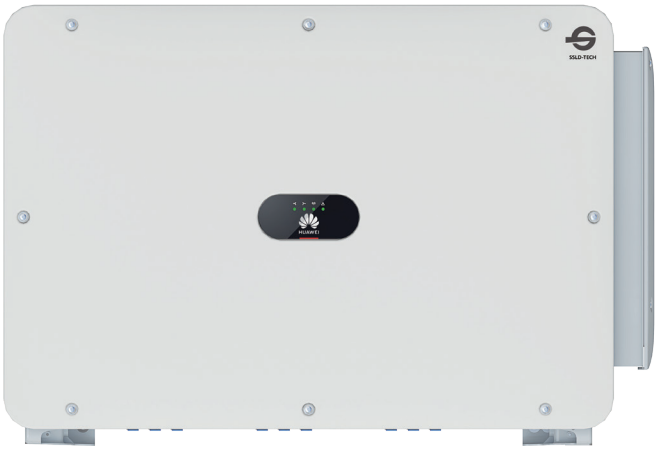

9 MPPT	Макс. ККД ≥99,0%	Розумне відключення стрінгів	Діагностика кривих I-V підтримується	MBUS підтримується	Без запобіжників	Захист від перенапруг DC і AC	IP66 Захист

Крива ККД

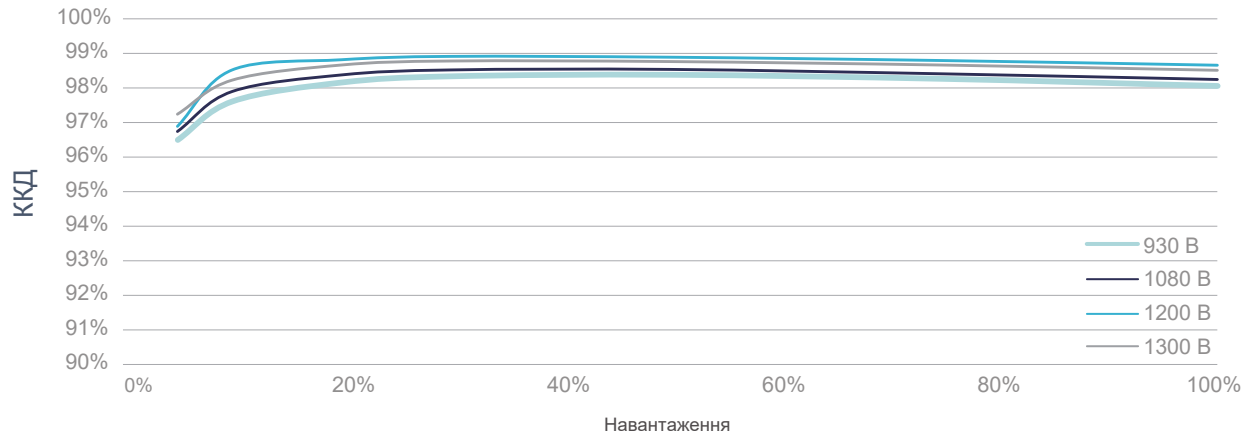

Електрична схема

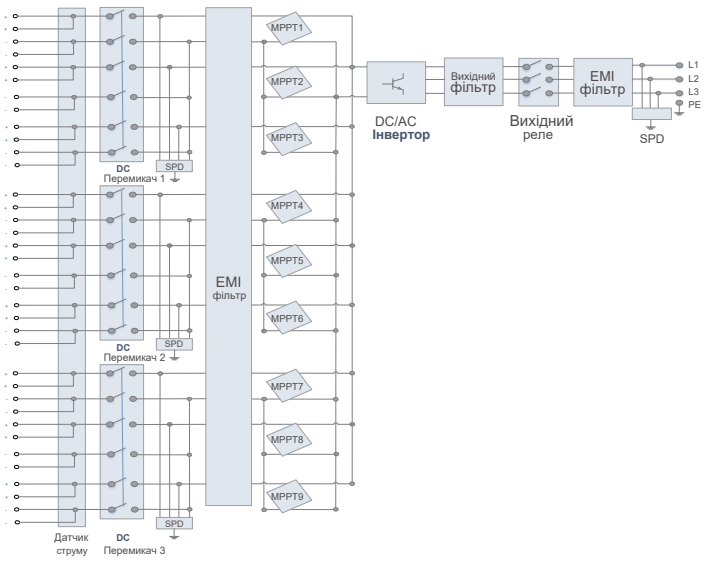

Технічні характеристики

ККД	
Макс. ККД	99,00%
Європейський ККД	98,80%
Вхід	
Макс. вхідна напруга	1 500 В
Макс. струм на MPPT	30 А
Макс. струм короткого замикання на MPPT	50 А
Напруга запуску	550 В
Робочий діапазон напруги MPPT	500 В ~ 1 500 В
Номінальна вхідна напруга	1 080 В
Кількість входів	18
Кількість MPPT	9
Вихід	
Номінальна активна потужність AC	200 000 Вт
Макс. повна потужність AC	215 000 ВА
Макс. активна потужність AC (cosφ=1)	215 000 Вт
Номінальна вихідна напруга	800 В, 3W + PE
Номінальна частота мережі AC	50 Гц / 60 Гц
Номінальний вихідний струм	144,4 А
Макс. вихідний струм	155,2 А
Діапазон регулювання коеф. потужності	0.8 LG ... 0.8 LD
Загальні гармонічні спотворення	THDi < 1% (номінал)
Захист	
Розумне відключення стрінгів (SSLD)	Так
Захист від надструму AC	Так
Захист від зворотної полярності DC	Так
Виявлення несправностей стрінгів PV	Так
Захист від перенапруги DC	Тип II
Захист від перенапруги AC	Тип II
Контроль опору ізоляції DC	Так
Блок контролю струму витоку	Так
Зв'язок	
Дисплей	LED-індикатори, USB + APP
USB	Так
MBUS	Так
RS485	Так
Загальні дані	
Габарити (Ш x В x Г)	1 035 x 700 x 365 мм
Маса (з монтажною пластиною)	≤ 86 кг
Діапазон робочих температур	-25°C ~ 60°C
Охолодження	Розумне повітряне
Макс. висота без зниження потужності	4 000 м
Відносна вологість	0 ~ 100% (без конденсації)
Роз'єм DC	MC4 EVO2
Роз'єм AC	Клеми OT / DT
Ступінь захисту	IP66
Антикорозійний захист	C5-Medium
Топологія	Безтрансформаторна
Відповідність стандартам	
IEC 62109-1/-2, IEC 62920, EN 50549-2, EN 50530 тощо	