SUN2000-330KTL-H2

Розумний стринговий інвертор

Для Близького Сходу, Африки, Євразії



Макс. ККД ≥ 99,0%

Розумне виявлення на роз'ємах (SCLD)

Розумний самоочисний вентилятор (SSCF)

IP66 Захист

MBUS підтримується

Розумне відключення стрінгів (SSLD)

Діагностика кривих I-V підтримується

Захист від перенапруг DC і AC

Крива ККД

Електрична схема

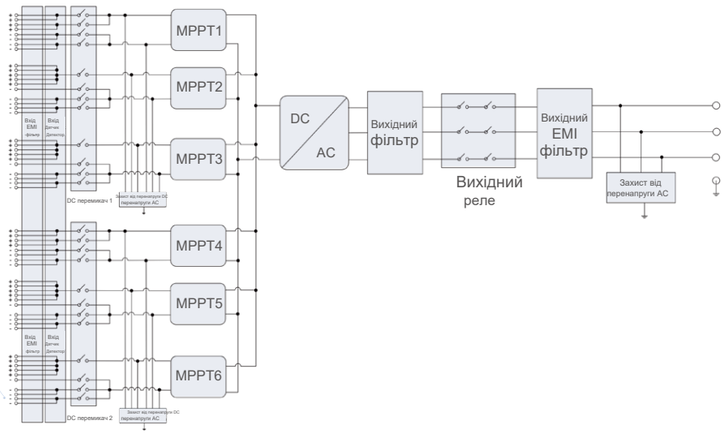

Технічні характеристики

ККД	
Макс. ККД	≥ 99,0%
Європейський ККД	≥ 98,8%
Вхід	
Макс. вхідна напруга	1 500 В
Кількість MPPT	6
Макс. струм на MPPT	65 А
Макс. струм короткого замикання на MPPT	115 А
Макс. кількість входів PV на MPPT	4/5/5/4/5/5
Напруга запуску	550 В
Робочий діапазон напруги MPPT	500 В ~ 1 500 В
Номінальна вхідна напруга	1 080 В
Вихід	
Номінальна активна потужність AC	275 000 Вт 1
Макс. повна потужність AC	330 000 ВА
Макс. активна потужність AC (cosφ=1)	330 000 Вт
Номінальна вихідна напруга	800 В, 3W + PE
Номінальна частота мережі AC	50 Гц / 60 Гц
Номінальний вихідний струм	198,5 А
Макс. вихідний струм	240,3 А
Діапазон регулювання коеф. потужності	0.8 LG ... 0.8 LD
Загальні гармонічні спотворення	THDi < 1% (номінал)
Захист	
Розумне відключення стрінгів (SSLD)	Так
Розумне виявлення на роз'ємах (SCLD)	Так
Захист від надструму AC	Так
Захист від зворотної полярності DC	Так
Виявлення несправностей стрінгів PV	Так
Захист від перенапруги DC	Тип II
Захист від перенапруги AC	Тип II
Контроль опору ізоляції DC	Так
Блок контролю струму витоку	Так
Зв'язок	
Дисплей	LED-індикатори, WLAN + APP
USB	Так
MBUS	Так
RS485	Так
Загальні дані	
Габарити (Ш x В x Г)	1 048 x 732 x 395 мм
Маса (з монтажною пластиною)	≤ 112 кг
Діапазон робочих температур	-25°C ~ 60°C
Охолодження	Розумне повітряне
Макс. висота без зниження потужності	4 000 м
Відносна вологість	0 ~ 100% (без конденсації)
Роз'єм DC	HH4SMM4TMSPA / HH4SFM4TMSPA
Роз'єм AC	Клеми OT / DT (макс. 400 мм²)
Ступінь захисту	IP 66
Антикорозійний захист	C5-Medium
Топологія	Безтрансформаторна
Відповідність стандартам	
IEC 62109-1/-2, IEC 62920, IEC 60947-2, EN 50549-2, IEC 61683 тощо	

1: Температура навколишнього середовища 50°C