MVS8960-LV

СН-рішення під ключ для інверторів 1500 В DC SG350HX / SG350HX-20



ЕКОНОМІЯ ІНВЕСТИЦІЙ

- Блок потужністю до 9,8 МВт
- Стандартний контейнер для зручного транспортування
- Заводське складання для швидкого монтажу й налагодження

БЕЗПЕКА

- Розділені відсіки СН і НН, окреме приміщення керування
- Доступ до всіх ключових вузлів спереду, без входу всередину

ПРОСТЕ ОБСЛУГОВУВАННЯ

- Онлайн-діагностика й швидкий пошук аварій
- Модульна конструкція, проста заміна основних пристроїв

НАДІЙНІСТЬ

- Усі компоненти пройшли типові випробування
- Відповідність стандартам: IEC 60076, IEC 62271, IEC 61439

ЕЛЕКТРИЧНА СХЕМА

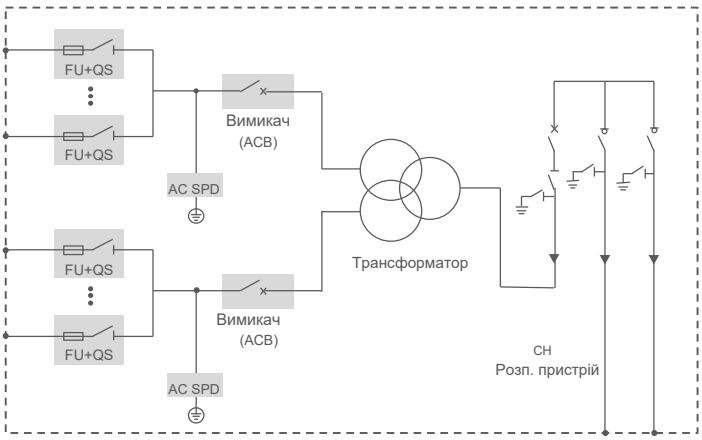

SUNGROW
Clean power for all

Позначення типу	MVS8960-LV
Трансформатор	
Тип трансформатора	Масляний
Номінальна потужність	8960 кВА при 40 °C
Макс. потужність	9856 кВА при 30 °C
Група з'єднань	Dy11y11
Напруга НН / СН	0,8 кВ - 0,8 кВ / (20 – 35) кВ
Макс. вхідний струм при номінальній напрузі	3557 А * 2
Частота	50 Гц
Відпайки на ВН	0, ± 2 * 2,5 %
ККД	Tier2
Охолодження	ONAN (природне масляне, природне повітряне)
Імпеданс	9,5 % (± 10 %)
Тип масла	Мінеральне масло (без PCB)
Матеріал обмоток	Al / Al
Клас ізоляції	A
Розподільний пристрій СН	
Тип ізоляції	SF6 ***
Діапазон номінальної напруги	24 кВ – 40,5 кВ
Номінальний струм	630 А
Стійкість до внутрішньої дуги	IAC AFL 20 кА / 1 с
Панель НН	
Головний вимикач	4000 А / 800 В AC / 3P, 2 шт.
Роз'єднувач	260 А / 800 В AC / 3P, 28 шт.
Запобіжники	350 А / 800 В AC / 1P, 84 шт.
Захист	
Захист входу AC	Запобіжник + роз'єднувач
Захист трансформатора	Температура, рівень, тиск масла, реле Бухгольца
Релейний захист	50 / 51, 50 N / 51 N
Захист від перенапруг	AC тип I + II
Загальні дані	
Габарити (Ш*В*Г)	6058 мм * 2896 мм * 2438 мм
Орієнтовна маса	24 т
Діапазон робочих температур *	-30 °C – 60 °C **
Живлення від допоміжного трансформатора	15 кВА / 400 В (опція: макс. 40 кВА)
Ступінь захисту	IP54
Допустима відносна вологість (без конденсації)	0 % – 95 %
Висота експлуатації	1000 м (стандарт) / > 1000 м (опція)
Зв'язок	Стандарт: RS485, Ethernet, оптоволокно
Відповідність	IEC 60076, IEC 62271-200, IEC 62271-202, IEC 61439-1, EN 50588-1

* Температура довкілля визначається як середнє значення щонайменше чотирьох рівномірно розміщених точок вимірювання на відстані 1 м від обладнання, на висоті половини його висоти.
Датчики температури мають бути захищені від потоку повітря, теплового випромінювання та різких коливань температури, щоб уникнути похибок.
** За температури нижче -20 °C потрібна додаткова комплектація.
*** RMU 24 кВ без SF6.